# CAMPANA EXTRACTORA DE PLACA DE COCCIÓN DE PARED DE 45" - VIDRIO

**VW45G**

## CARACTERÍSTICAS

Respire un aire más limpio y disfrute de menos residuos grasientos en su cocina

Añada un elemento contemporáneo con la ventilación de perfil bajo con cristal que añade un aspecto artístico

Ajuste según sea necesario con controles empotrados que proporcionan un aspecto más elegante, pero mantienen el control definitivo del ventilador

Combina con la misma construcción de acero inoxidable de alta resistencia, bordes acabados a mano y uniones selladas de todos los Sub-Zero, Wolf y Cove productos

Seleccione entre las opciones de ventilador interno, en línea o remoto (requiere ventilador)

Ilumine su espacio de trabajo con dos barras de luz LED con dos ajustes de brillo

Alcanza alturas de techo con su chimenea telescópica

Minimiza el flujo de retroceso de aire frío con transición de contraflujo

## ACCESORIOS

Control remoto

Extensión del conducto

Filtro de recirculación

Kit de recirculación

Extractores en línea

Extractores internos

Extractores remotos

Accesorios disponibles a través de un distribuidor autorizado.
Para obtener información sobre los distribuidores locales, visite subzero-wolf.com/locator.

## OPCIONES DE EXTRACTOR

- Interno de 300 CFM (8.5 m3/min)
- Interno de 600 CFM (16.9 m3/min)
- Interno de 600 CFM (16.9 m3/min)
- Remoto de 600 CFM (16.9 m3/min)

Las especificaciones están sujetas a cambios sin previo aviso. Esta información fue generada en DD/10/AAAA. Verifique las especificaciones antes de finalizar sus gabinetes/revestimientos.

# CAMPANA EXTRACTORA DE PLACA DE COCCIÓN DE PARED DE 45" - VIDRIO

## ESPECIFICACIONES DEL PRODUCTO

| | |
|---|---|
| Modelo | VW45G |
| Dimensiones | 45"W x 2 1/4"H x 19 1/4"D |
| Peso | 62 lbs |
| Suministro eléctrico | 110/120 VAC, 60 Hz |
| Servicio eléctrico | Circuito dedicado de 15 amperes |
| Ubicación de la descarga | Vertical |
| Dimensiones de descarga | Circular de 15 cm (6") |
| Parte inferior de la campana del mostrador | 24" to 36" |
| Receptáculo | Conexión a tierra de 3 clavijas |

## INSTALACIÓN ELÉCTRICA

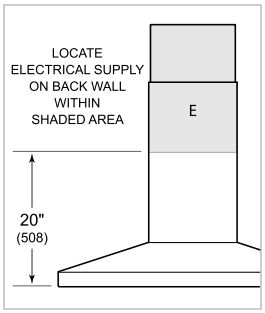


**NOTE:** Dimensions in parenthesis are in millimeters unless otherwise specified

## DIMENSIONES

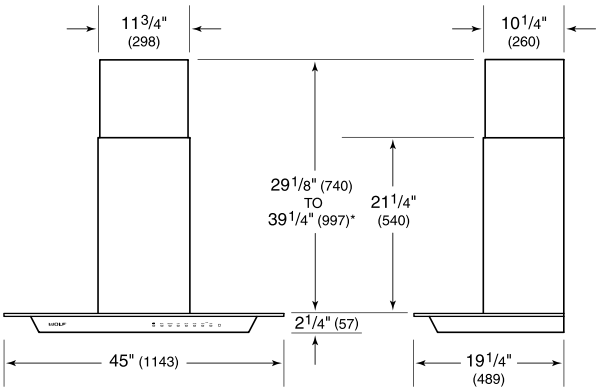


**49 1/8" (1248) to 59 1/4" (1505) with accessory flue extension.*