PRO3650

CARACTERÍSTICAS

Los refrigeradores Sub-Zero vienen con un sistema de purificación de aire (basado en tecnología desarrollada por la NASA) que elimina el aire de etileno y el olor cada 20 minutos.

Se instala directamente dentro del entorno de los gabinetes para que quede integrado, o pueden agregarse los accesorios de paneles para que quede de libre instalación o independiente.

Presenta un aspecto icónico de acero inoxidable, por dentro y por fuera

Tecnología de refrigeración dual que conserva los alimentos refrigerados con aire fresco y húmedo, y los congelados con aire frío y seco

Crea el entorno ideal para los productos en el cajón de verduras con control independiente

Acceso fácil a los alimentos con estantes de cristal de extensión completa con puertas regulables

Bloquea la temperatura y la humedad con bisagras de puerta de cierre suave y sellado magnético en puertas y cajones

Controla la temperatura dentro de un rango establecido de ±1 grado mediante un panel de control táctil exterior intuitivo.

Máquina de hielos automática con un avanzado sistema de filtración de agua

Controle el brillo con la iluminación LED suave que ilumina completamente la cavidad, haciendo que los alimentos sean más visibles y que sea más difícil que queden ocultos

ACCESORIOS

Cajones corredizos de acero inoxidable

Cartucho purificador de aire

Chapas de protección de acero inoxidable

Conjunto de separadores para cajones

Contenedor de huevos

Kit de instalación doble

Panel lateral de acero inoxidable

Panel superior de acero inoxidable

Rejas de estante deslizante (2)

Tope para puerta a 90°

Water Filter

Water Filter

Los accesorios están disponibles a través de un distribuidor autorizado. Para obtener información sobre los distribuidores locales, visite subzero-wolf.com/locator.

DETALLES DEL PRODUCTO

REFRIGERADOR

- Iluminación LED en refrigerador y congelador
- 4 estantes de cristal en el refrigerador (3 regulables; 1 de extensión completa)
- 1 cajón para frutas y verduras de alta humedad con divisiones ajustables
- 2 cajones deslizables de acero inoxidable
- Sistema de purificación de aire

CONGELADOR

- 1 cajón congelador de extensión completa con máquina de hielos automática y contenedor de hielo extraíble

ESPECIFICACIONES DEL PRODUCTO

Modelo	PRO3650
Dimensiones	36"W x 84"H x 24"D
Capacidad del refrigerador	18.4 cu. ft.
Capacidad del congelador	4.3 cu. ft.
Peso	614 lbs
Suministro eléctrico	115 VAC, 60 Hz
Servicio eléctrico	15 amp dedicated circuit
Suministro de plomería	Tubería de cobre, trenzada de acero inoxidable o PEX de ¼" de diámetro exterior
Presión de las tuberías	35–120 psi
Receptáculo	Conexión a tierra de 3 clavijas

INSTALACIÓN ELÉCTRICA

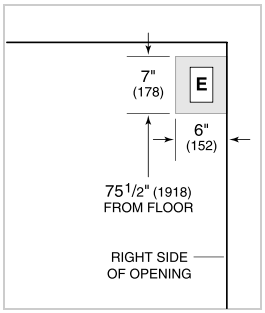

PLOMERÍA

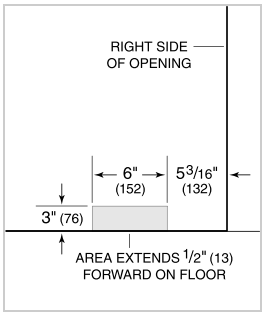

NOTE: Dimensions in parenthesis are in millimeters unless otherwise specified

VISTA INTERIOR

Esta ilustración es solo para referencia interior y puede no representar el exterior del modelo especificado.

DIMENSIONES

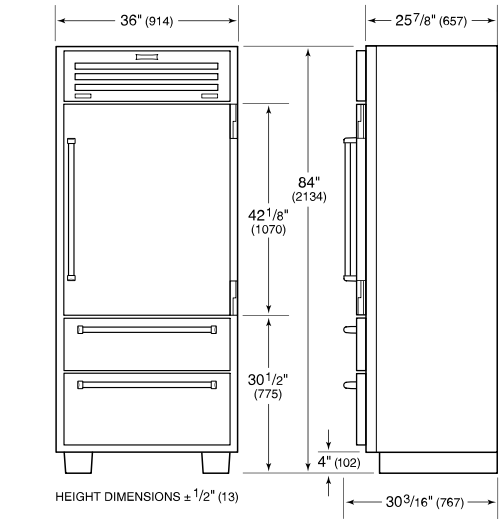

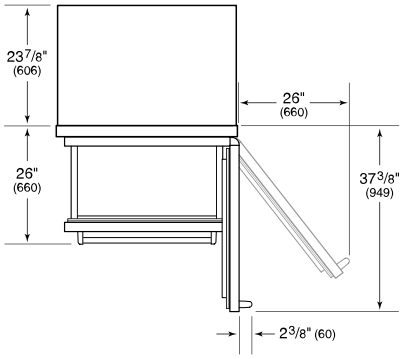

STANDARD INSTALLATION

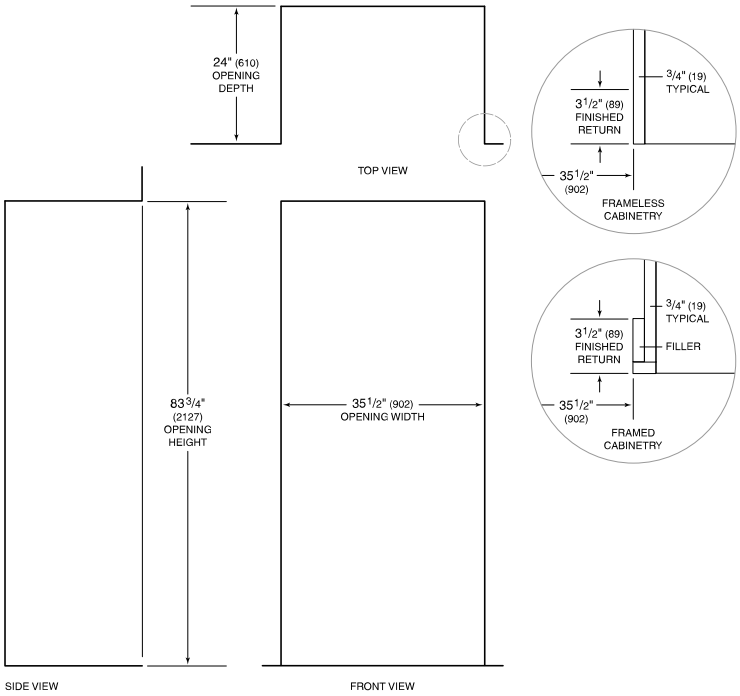

NOTE: 3 1/2" (89) finished returns will be visible and should be finished to match cabinetry.