648PRO

CARACTERÍSTICAS

Este es un modelo heredado. Para obtener las características y prestaciones más actualizadas, considere la oferta del modelo más reciente (que encontrará en nuestra página de búsqueda de productos).

Se instala directamente dentro del entorno de los gabinetes para que quede integrado, o pueden agregarse los accesorios de paneles para que quede de libre instalación o independiente.

Presenta un aspecto icónico de acero inoxidable, por dentro y por fuera

Conserva los alimentos refrigerados con aire fresco y húmedo, y los congelados con aire frío y seco.

Bloquea la temperatura y la humedad con bisagras de puerta de cierre suave y sellado magnético en puertas y cajones

Controla la temperatura dentro de un grado de la consigna

Máquina de hielos automática con un avanzado sistema de filtración de agua

Control del brillo con iluminación LED de encendido suave

ACCESORIOS

Cajones corredizos de acero inoxidable

Conjunto de zócalo

Contenedor de huevos

Panel lateral de acero inoxidable

Panel superior

Separadores para cajones refrigeradores

Water Filter

Los accesorios están disponibles a través de un distribuidor autorizado. Para obtener información sobre los distribuidores locales, visite subzero-wolf.com/locator.

DETALLES DEL PRODUCTO

REFRIGERADOR

- Luces LED laterales
- 4 estantes de cristal para refrigerador (3 ajustables; 1 fijo)
- 1 cubierta de vidrio del cajón para frutas y verduras
- 2 cajones deslizables de acero inoxidable
- 2 cajones de congelador con separadores ajustables

CONGELADOR

- 4 estantes de congelador de acero inoxidable (3 ajustables y 1 fijo)
- 2 cajones de congelador con separadores ajustables
- Máquina de hielos automática con contenedor de hielo extraíble

ESPECIFICACIONES DEL PRODUCTO

Modelo	648PRO
Dimensiones	48"W x 84"H x 24"D
Capacidad del refrigerador	18.4 cu. ft.
Capacidad del congelador	11.7 cu. ft.
Espacio de la puerta	30 3/4"
Espacio del cajón	14 1/2"
Peso	880 lbs
Suministro eléctrico	115 VAC, 60 Hz
Servicio eléctrico	15 amp dedicated circuit
Suministro de plomería	Tubería de cobre, trenzada de acero inoxidable o PEX de ¼" de diámetro exterior
Presión de las tuberías	35 - 120 psi
Receptáculo	Conexión a tierra de 3 clavijas

INSTALACIÓN ELÉCTRICA

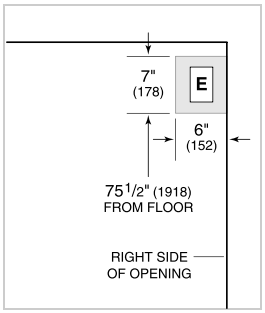

PLOMERÍA

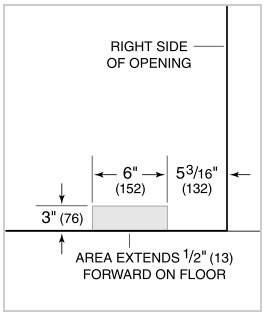

NOTE: Dimensions in parenthesis are in millimeters unless otherwise specified

VISTA INTERIOR

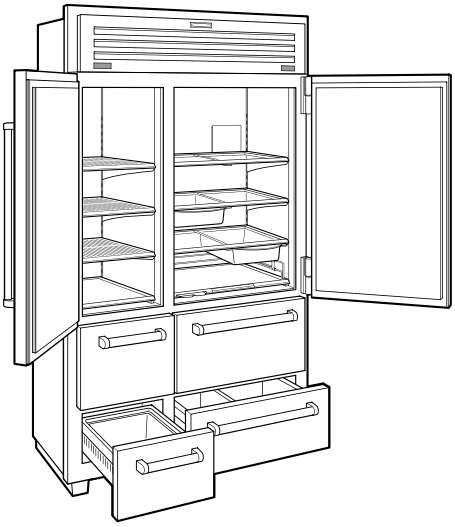

Esta ilustración es solo para referencia interior y puede no representar el exterior del modelo especificado.

DIMENSIONES

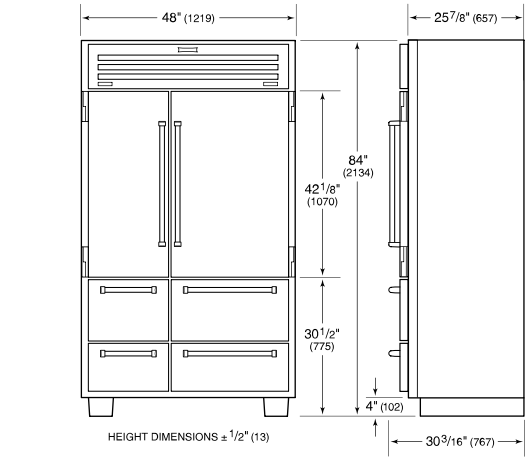

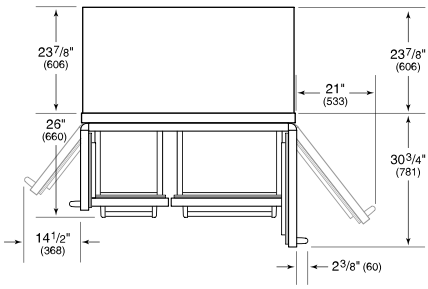

STANDARD INSTALLATION

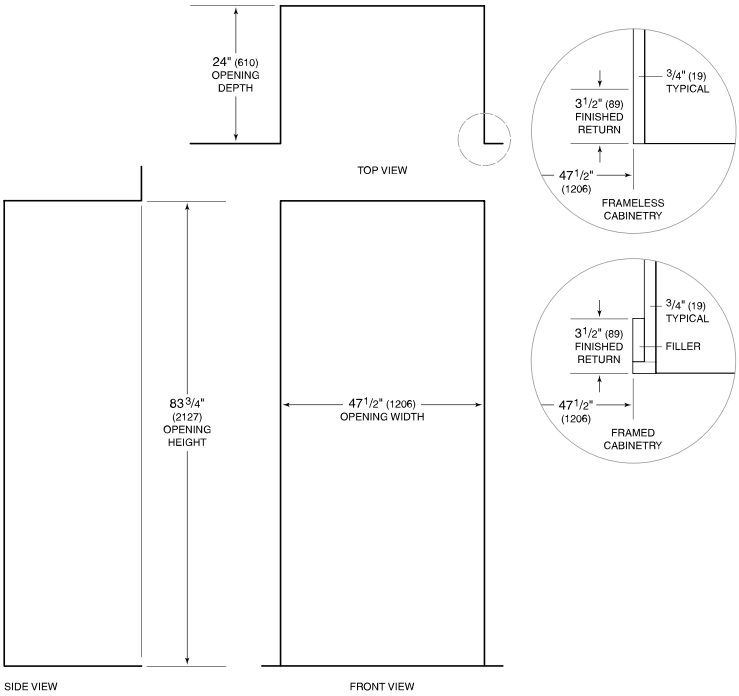

NOTE: 3 1/2" (89) finished returns will be visible and should be finished to match cabinetry.