# CAJONES DE CONGELADOR SERIE DESIGNER DE 30" - COMPATIBLE CON PANEL

ID-30F

## CARACTERÍSTICAS

Admite paneles personalizados para lograr un aspecto integrado en los gabinetes o paneles accesorios y manijas de acero inoxidable para combinar con otros productos Sub-Zero, Wolf y Cove*

Controla la temperatura dentro de un grado de la consigna

Evita que el aire frío se escape para garantizar la frescura con juntas magnéticas en la puerta

Control del brillo con iluminación LED de encendido suave

Abra y cierre las puertas en silencio con la tecnología de cierre suave

## ACCESORIOS

Kit de instalación doble

Rodapié divisor reducido

Stainless Steel Pro Handles

Stainless Steel Tubular Handles

Stainless Steel Drawer Panels With Pro Handles - 4" Toe Kick

Stainless Steel Drawer Panels With Tubular Handles - 4" Toe Kick

Stainless Steel Dual Installation Kickplates

Los accesorios están disponibles a través de un distribuidor autorizado. Para obtener información sobre los distribuidores locales, visite subzero-wolf.com/locator.

## HANDLE ACCESSORIES

PRO

TUBULAR

## DETALLES DEL PRODUCTO

### CONGELADOR

- Separadores ajustables
- Luz LED

# CAJONES DE CONGELADOR SERIE DESIGNER DE 30" - COMPATIBLE CON PANEL

## ESPECIFICACIONES DEL PRODUCTO

| | |
|---|---|
| Modelo | ID-30F |
| Dimensiones | 30"W x 34 1/2"H x 24"D |
| Capacidad del congelador | 5.1 cu. ft. |
| Suministro eléctrico | 115 VAC, 60 Hz |
| Servicio eléctrico | Circuito dedicado de 15 amperes |

## INSTALACIÓN ELÉCTRICA

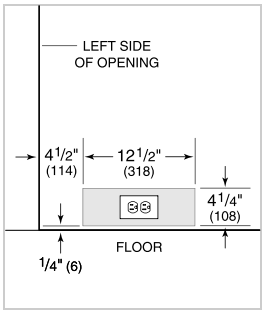


**NOTE:** The electrical outlet must be positioned with the grounding prong to the right of the thinner blades.

**PANEL SPECIFICATIONS** For complete panels specifications including width/height, weight requirements and thickness requirements visit subzero-wolf.com/reveal.

**NOTE:** Dimensions in parenthesis are in millimeters unless otherwise specified

## VISTA INTERIOR

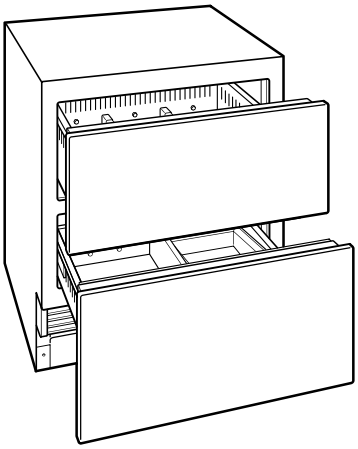

Esta ilustración es solo para referencia interior y puede no representar el exterior del modelo especificado.

## DIMENSIONES

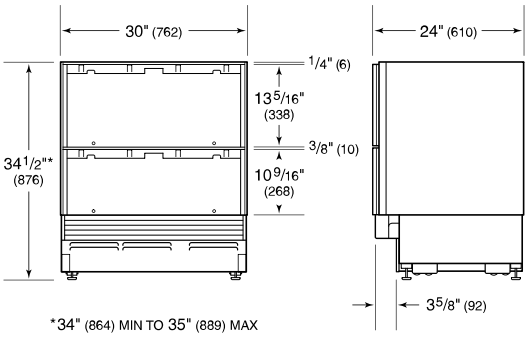


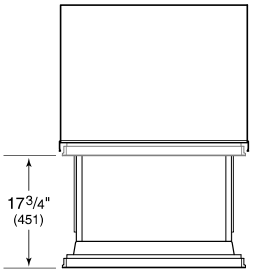


## STANDARD INSTALLATION

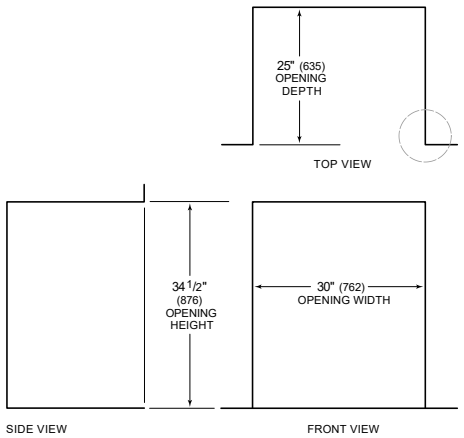

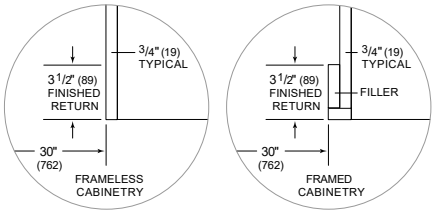
NOTE: 3 1/2" (89) finished returns will be visible and should be finished to match cabinetry