CAJONES DE REFRIGERADOR Y CONGELADOR SERIE DESIGNER DE 30" - COMPATIBLE CON PANEL

ID-30C

CARACTERÍSTICAS

Admite paneles personalizados para lograr un aspecto integrado en los gabinetes o paneles accesorios y manijas de acero inoxidable para combinar con otros productos Sub-Zero, Wolf y Cove*

Controla la temperatura dentro de un grado de la consigna

Mantiene los productos lácteos y otros perecederos a su temperatura óptima

Evita que el aire frío se escape para garantizar la frescura con juntas magnéticas en la puerta

Control del brillo con iluminación LED de encendido suave

Abra y cierre las puertas en silencio con la tecnología de cierre suave

ACCESORIOS

Contenedor de huevos

Kit de instalación doble

Rodapié divisor reducido

Stainless Steel Pro Handles

Stainless Steel Tubular Handles

Stainless Steel Drawer Panels With Pro Handles - 4" Toe Kick

Stainless Steel Drawer Panels With Tubular Handles - 4" Toe Kick

Stainless Steel Dual Installation Kickplates

Los accesorios están disponibles a través de un distribuidor autorizado. Para obtener información sobre los distribuidores locales, visite subzero-wolf.com/locator.

HANDLE ACCESSORIES

PRO

TUBULAR

DETALLES DEL PRODUCTO

REFRIGERADOR

- Separadores ajustables
- Luz LED

CAJONES DE REFRIGERADOR Y CONGELADOR SERIE DESIGNER DE 30" - COMPATIBLE CON PANEL

ESPECIFICACIONES DEL PRODUCTO

Modelo	ID-30C
Dimensiones	30"W x 34 1/2"H x 24"D
Capacidad del refrigerador	3 cu. ft.
Capacidad del congelador	2 cu. ft.
Suministro eléctrico	115 VAC, 60 Hz
Servicio eléctrico	Circuito dedicado de 15 amperes

INSTALACIÓN ELÉCTRICA

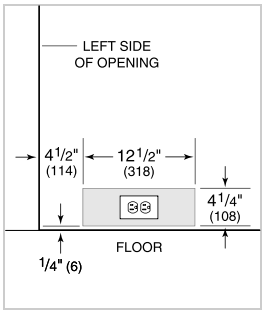

NOTE: The electrical outlet must be positioned with the grounding prong to the right of the thinner blades.

PANEL SPECIFICATIONS For complete panels specifications including width/height, weight requirements and thickness requirements visit subzero-wolf.com/reveal.

NOTE: Dimensions in parenthesis are in millimeters unless otherwise specified

VISTA INTERIOR

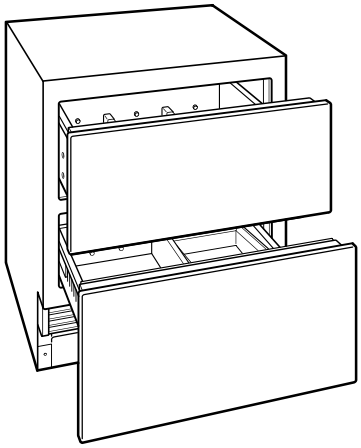

Esta ilustración es solo para referencia interior y puede no representar el exterior del modelo especificado.

DIMENSIONES

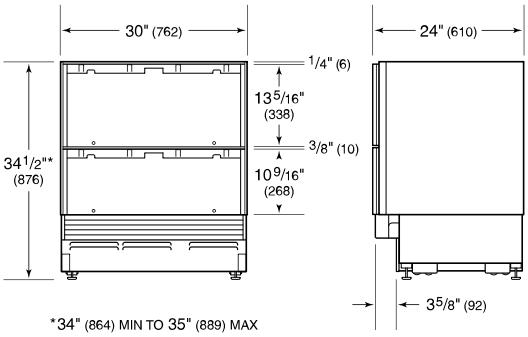

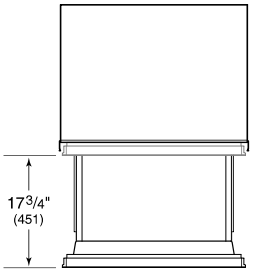

STANDARD INSTALLATION

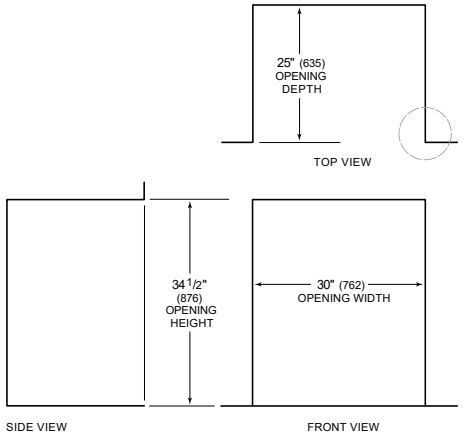
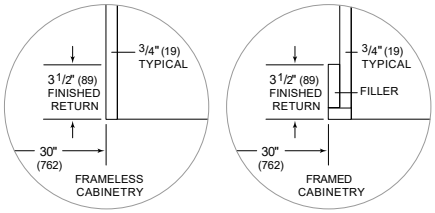
NOTE: 3 1/2" (89) finished returns will be visible and should be finished to match cabinetry