CAJONES DE REFRIGERADOR PARA EXTERIORES SERIE DESIGNER DE 24" - COMPATIBLE CON PANEL

ID-24RO

CARACTERÍSTICAS

Controla la temperatura dentro de un grado de la consigna

Garantice la máxima frescura con cajones para alimentos frescos y delicatessen a baja temperatura y alta humedad.

Evita que el aire frío se escape para garantizar la frescura con juntas magnéticas en la puerta

Control del brillo con iluminación LED de encendido suave

Abra y cierre las puertas en silencio con la tecnología de cierre suave

Pida paneles accesorios con o sin cierre para asegurar el contenido

Admite paneles de accesorios de acero inoxidable aptos para exteriores y manijas que se pueden combinar con otros electrodomésticos para exteriores de las marcas Sub-Zero y Wolf

ACCESORIOS

Cajones de acero inoxidable para exteriores con manija Pro

Kit de instalación doble

Paneles de cajones de acero inoxidable para exteriores con cerradura

Rodapié divisor reducido

Los accesorios están disponibles a través de un distribuidor autorizado. Para obtener información sobre los distribuidores locales, visite subzero-wolf.com/locator.

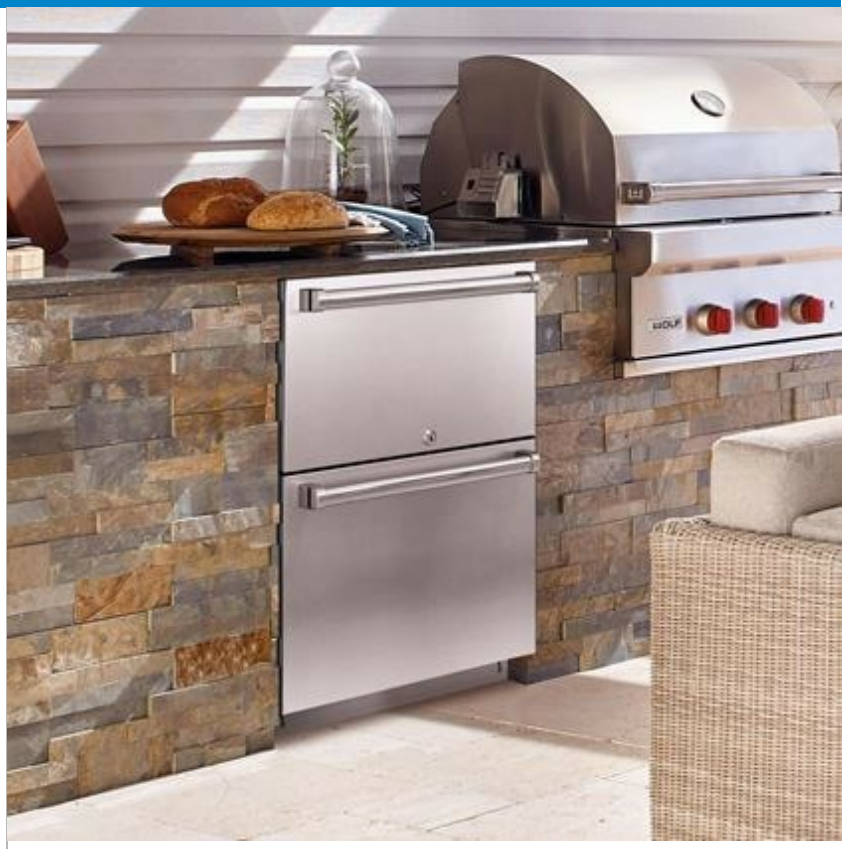

DETALLES DEL PRODUCTO

REFRIGERADOR

- Separadores ajustables
- Luz LED

CAJONES DE REFRIGERADOR PARA EXTERIORES SERIE DESIGNER DE 24" - COMPATIBLE CON PANEL

ESPECIFICACIONES DEL PRODUCTO

Modelo	ID-24RO
Dimensiones	24"W x 34 1/2"H x 24"D
Capacidad del refrigerador	4 cu. ft.
Peso	185 lbs
Suministro eléctrico	115 VAC, 60 Hz
Servicio eléctrico	Circuito dedicado de 15 amperes
Receptáculo	3-prong grounding-type, GFCI

INSTALACIÓN ELÉCTRICA

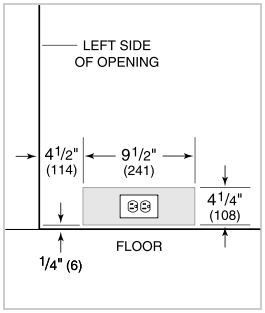

NOTE: The electrical outlet must be positioned with the grounding prong to the right of the thinner blades.

NOTE: Dimensions in parenthesis are in millimeters unless otherwise specified

VISTA INTERIOR

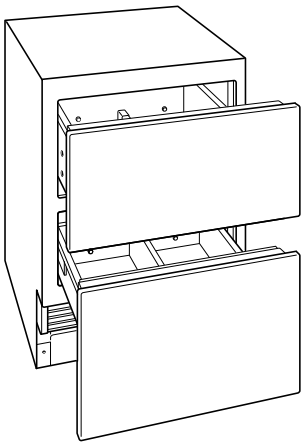

Esta ilustración es solo para referencia interior y puede no representar el exterior del modelo especificado.

DIMENSIONES

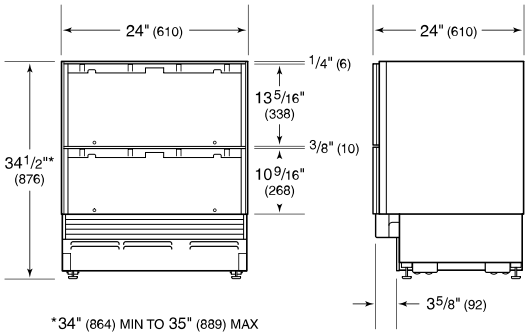

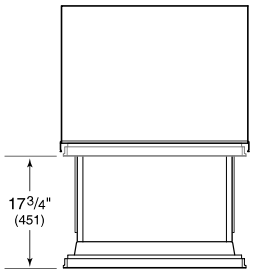

STANDARD INSTALLATION

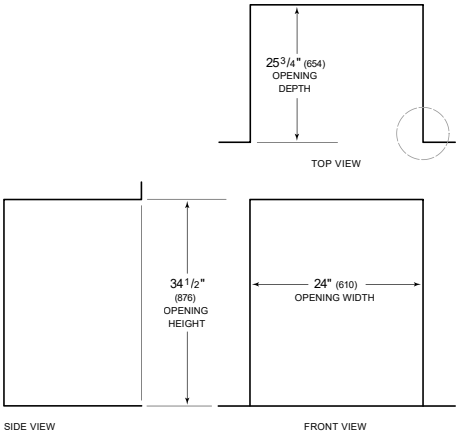
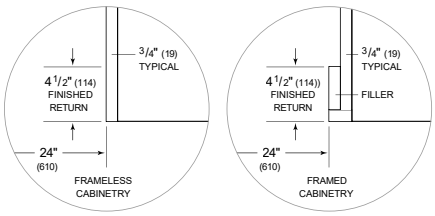
NOTE: 4 1/2" (114) finished returns will be visible and should be finished to match cabinetry