24" DESIGNER UNDERCOUNTER WINE STORAGE - PANEL READY

DEU2450W

CARACTERÍSTICAS

El exterior es completamente personalizable y se pueden agregar paneles personalizados para que tenga un aspecto integrado a los gabinetes o paneles y manijas de acero inoxidable como accesorios que combinan con otros electrodomésticos de las marcas Sub-Zero, Wolf y Cove.

El almacenamiento de vino bajo encimera puede integrarse de forma fluida en cualquier sitio, agregando un toque de comodidad adicional a su habitación principal o creando un rincón de bebidas en la oficina; las opciones son infinitas.

Capacidad para 42 botellas

El intuitivo panel de control táctil proporciona un acceso cómodo y ergonómico a la configuración

Almacene los vinos tintos y los blancos en diferentes zonas de temperatura que los mantengan a la temperatura adecuada para servirlos, dentro de un grado del nivel configurado

Las rejillas de máxima extensión para almacenar el vino permiten un fácil acceso a botellas de tamaño regular, medias botellas y magnas, sin agitar las demás

Los evaporadores duales mantienen una humedad constante y moderada para que los corchos no se sequen

La puerta de vidrio resistente a los rayos UV protege el vino de la luz dañina

La iluminación LED tenue ilumina totalmente el interior cuando la puerta está abierta y puede ajustarse a cuatro configuraciones de iluminación de contraste pendiente

El sistema de placas de inventario ayuda a organizar la colección

Las funciones compatibles con Wi-Fi permiten el control remoto de zonas de temperatura independientes, notifican la apertura de puertas y ayudan a realizar diagnósticos a distancia, todo ello desde su dispositivo móvil.

ACCESORIOS

Baldosas de inventario de vino

Baldosas para inventario de vinos - personalizables

Kit de cerradura de panel personalizado

Kit de instalación doble - manija a cajón

Kit de instalación doble con manijas enfrentadas

Manija Pro

Manija tubular

Zócalo de acero inoxidable de 60"

Paneles de puerta de vidrio de acero inoxidable

Puerta tipo parche sólida debajo del mostrador

Zócalos dobles de acero inoxidable

Los accesorios están disponibles a través de un distribuidor autorizado. Para obtener información sobre los distribuidores locales, visite subzero-wolf.com/locator.

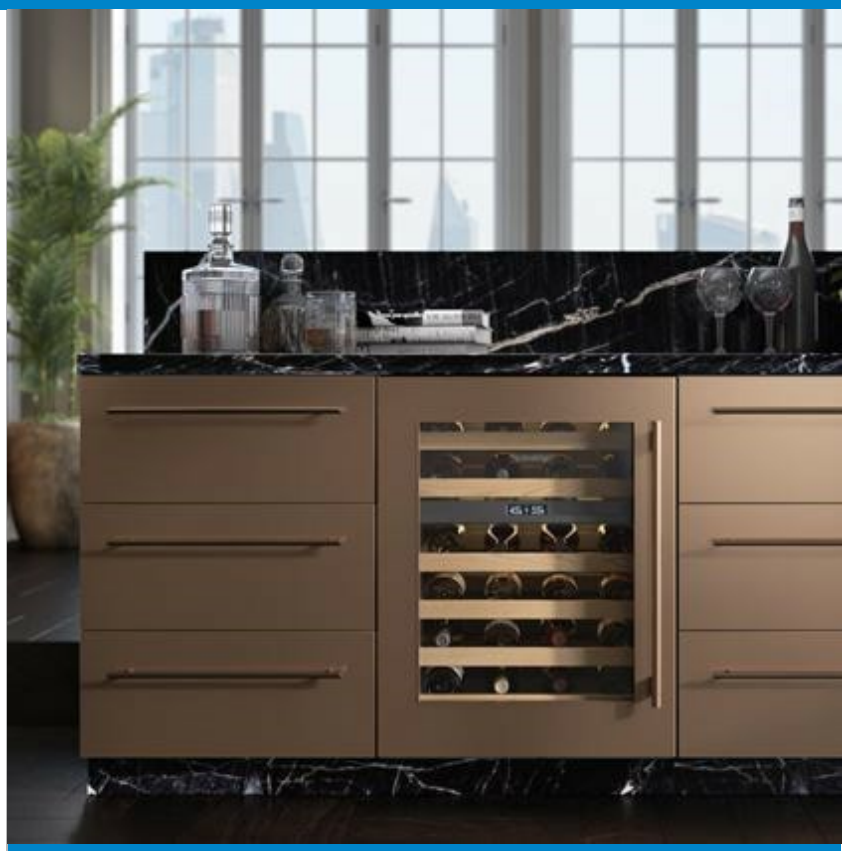

HANDLE ACCESSORIES

PRO

TUBULAR

Las especificaciones están sujetas a cambios sin previo aviso. Esta información fue generada en DD/08/AAAA. Verifique las especificaciones antes de finalizar sus gabinetes/revestimientos.

ESPECIFICACIONES DEL PRODUCTO

Modelo	DEU2450W
Dimensiones	24"W x 34 1/2"H x 23 1/8"D
Peso	176 lbs
Suministro eléctrico	115 VAC, 60 Hz
Servicio eléctrico	Circuito dedicado de 15 amperes
Capacidad del conservador de vinos	42 Bottles

INSTALACIÓN ELÉCTRICA

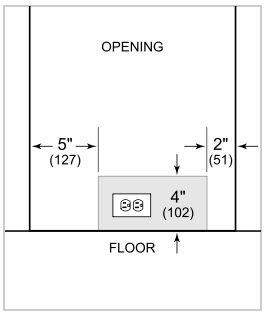

NOTE: The electrical outlet must be positioned with the grounding prong to the right of the thinner blades.

PANEL SPECIFICATIONS For complete panels specifications including width/height, weight requirements and thickness requirements visit subzero-wolf.com/reveal.

NOTE: Dimensions in parenthesis are in millimeters unless otherwise specified

VISTA INTERIOR

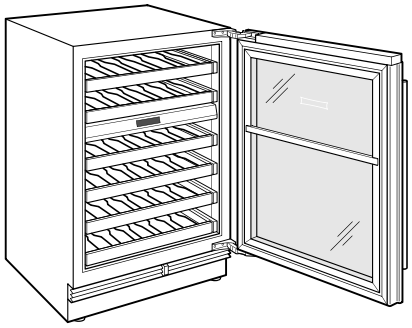

Esta ilustración es solo para referencia interior y puede no representar el exterior del modelo especificado.

DIMENSIONES

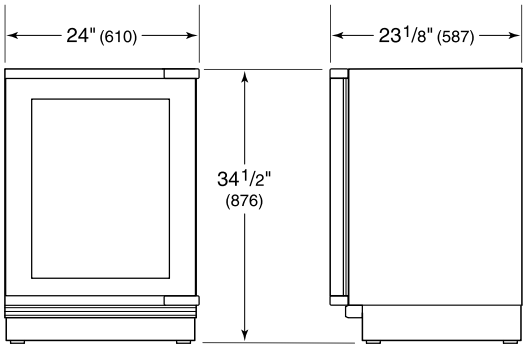

HEIGHT DIMENSIONS ± 1/2" (13)

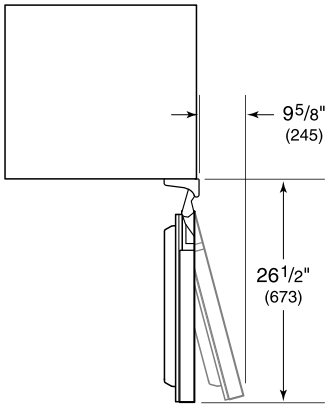

STANDARD INSTALLATION

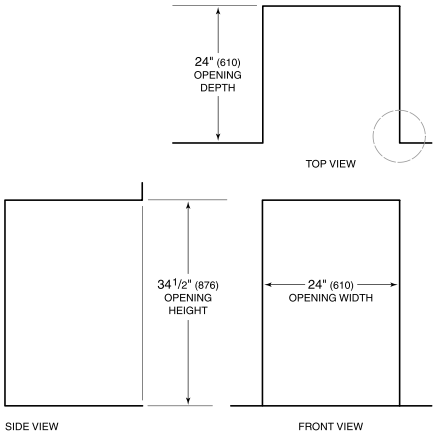
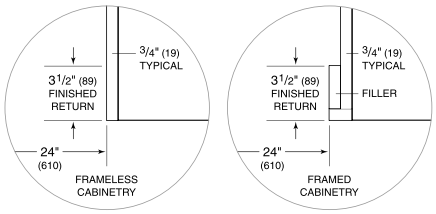
NOTE: 3 1/2" (89) finished returns will be visible and should be finished to match cabinetry.